Основные габаритные размеры

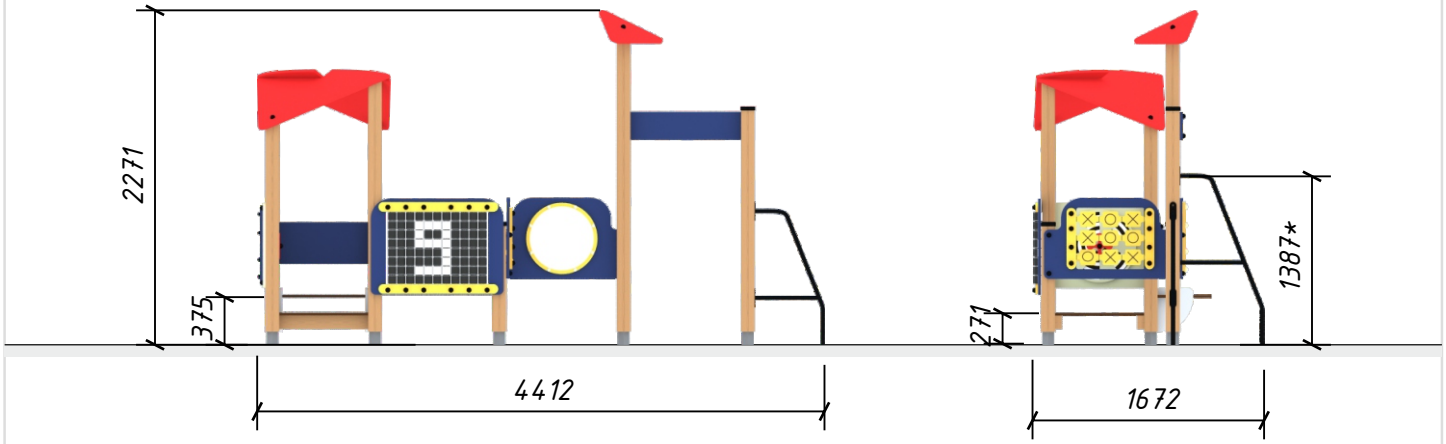

*— максимальная высота падения.
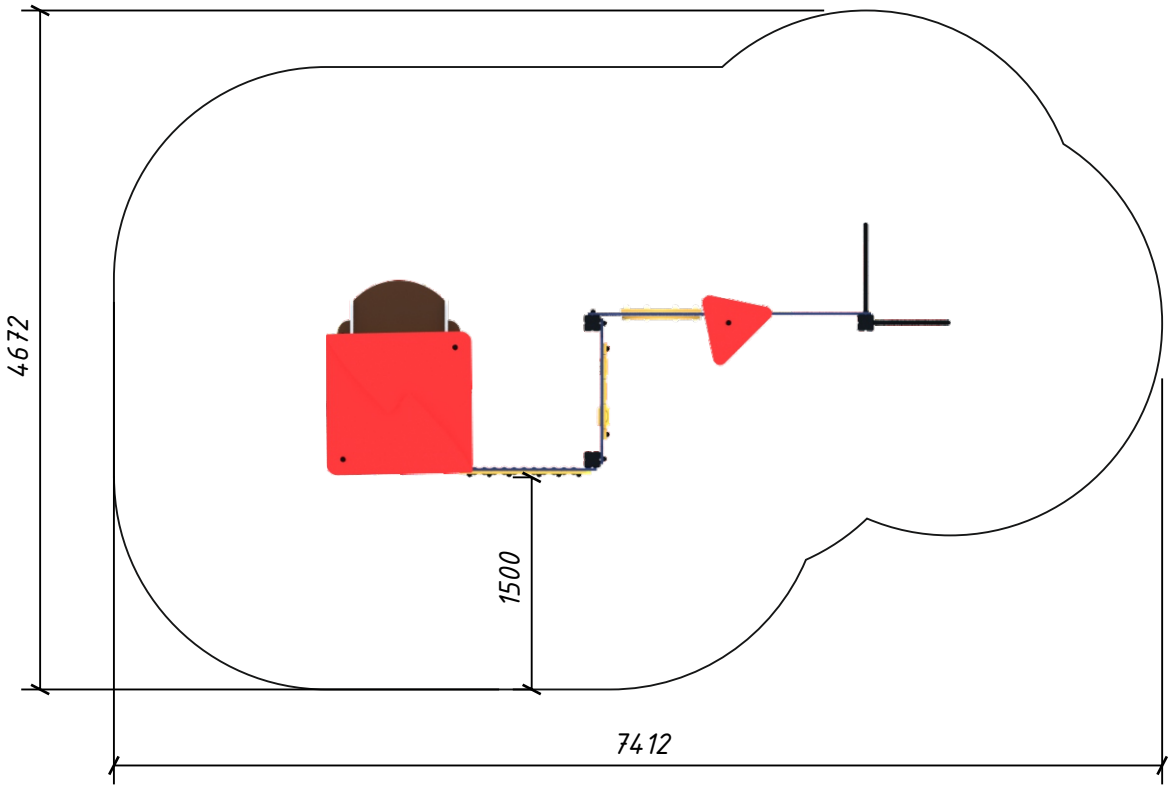
Граница зоны приземления