Основные габаритные размеры

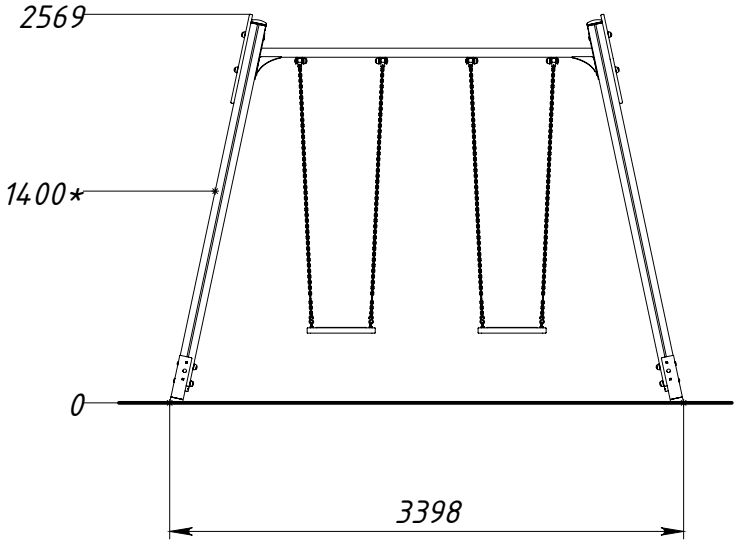

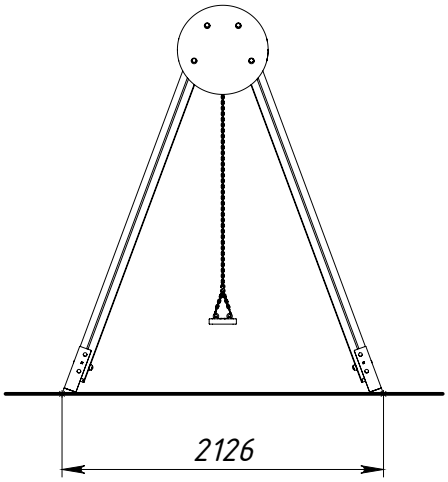

* – максимальная высота падения.

Граница зоны приземления

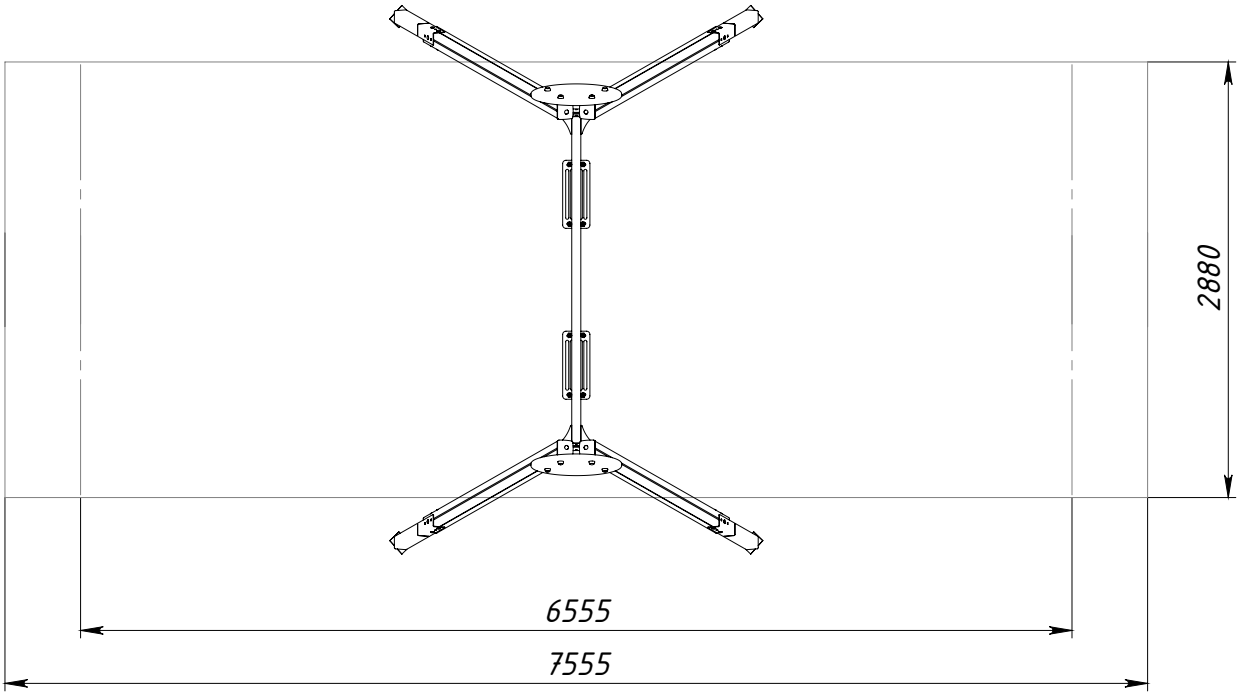

– для синтетического покрытия

– для насыпного покрытия