Основные габаритные размеры

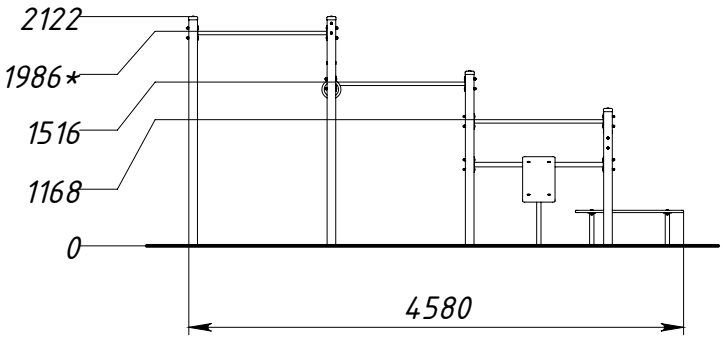

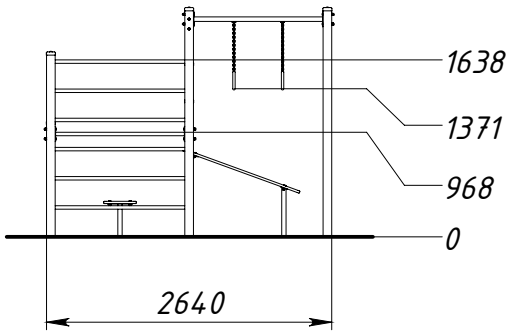

* – максимальная высота падения.
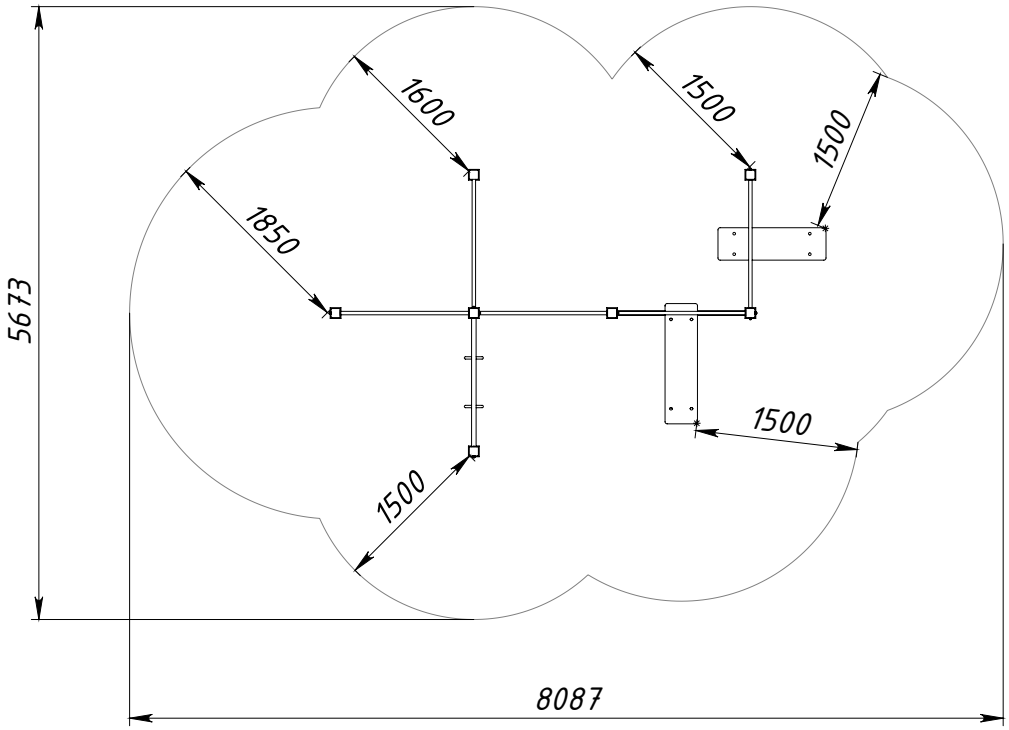
Граница зоны приземления