Основные габаритные размеры
WE0021.0000.0000

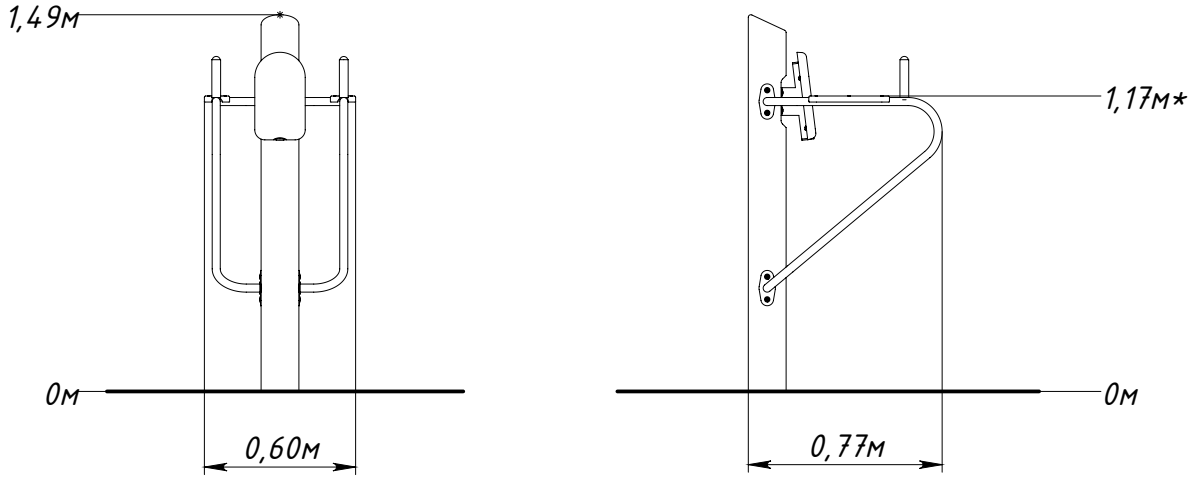

** — максимальная высота падения 1,17 м*

Рисунок 1 — Основные габаритные размеры

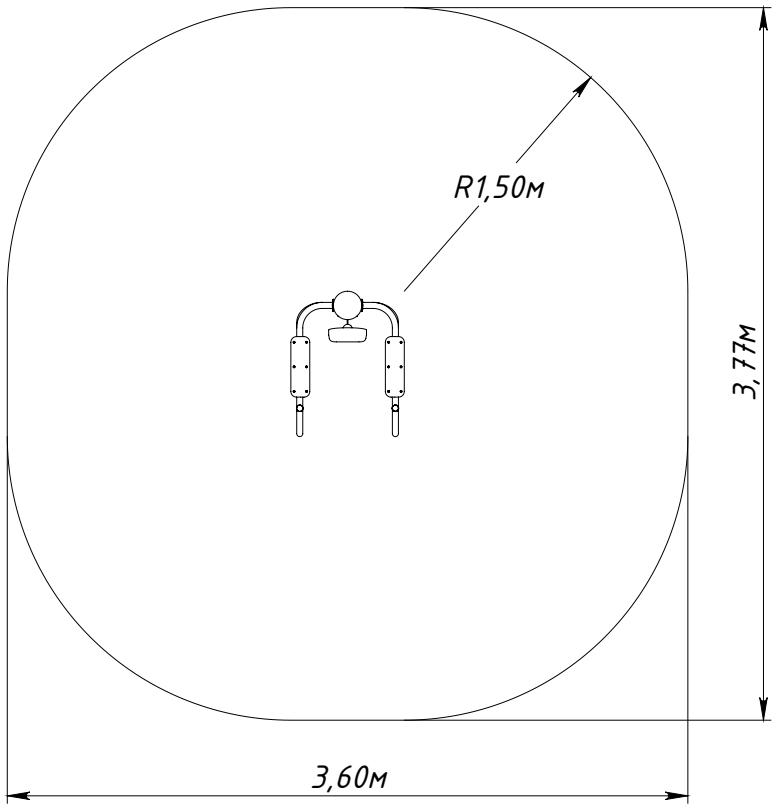

Рисунок 2 — Граница зоны приземления