Основные габаритные размеры
WL0020.0000.0000

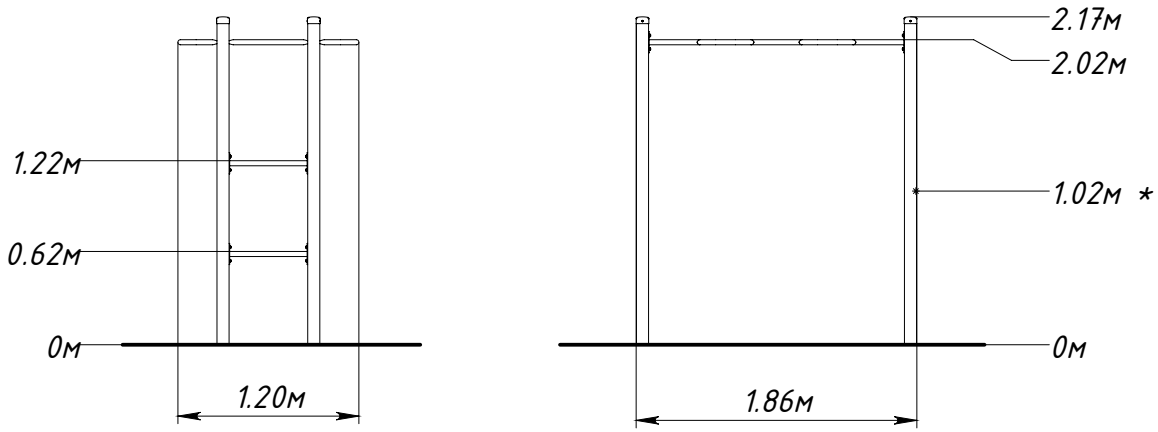

* — *максимальная высота падения 1,02 м*

Рисунок 1 — Основные габаритные размеры

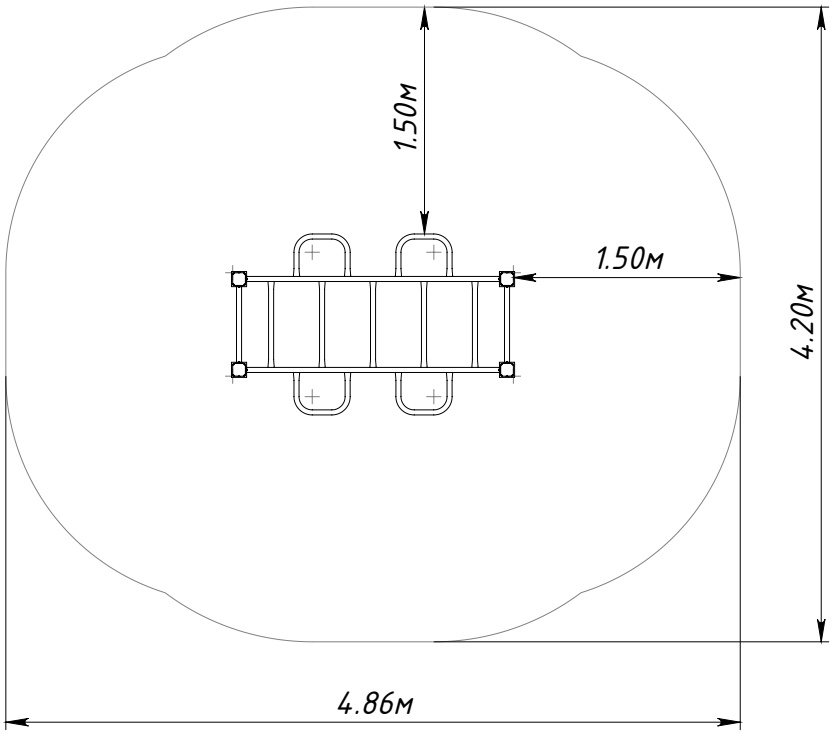

Рисунок 2 — Граница зоны приземления