Основные габаритные размеры
SL1102.0000.0000

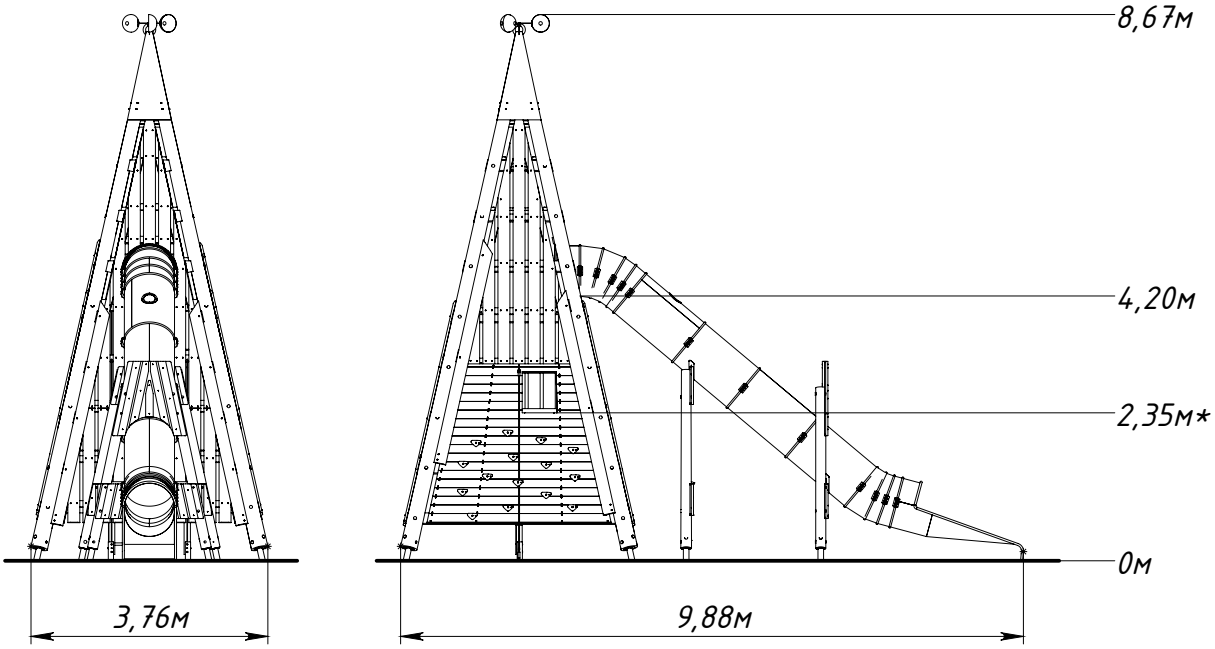

** — максимальная высота падения 2,35 м*

Рисунок 1 — Основные габаритные размеры

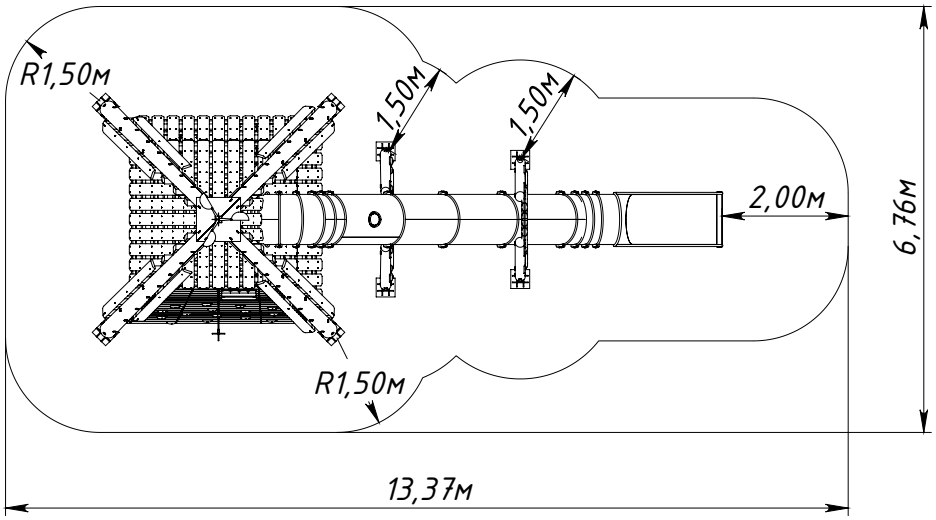

Рисунок 2 — Граница зоны приземления