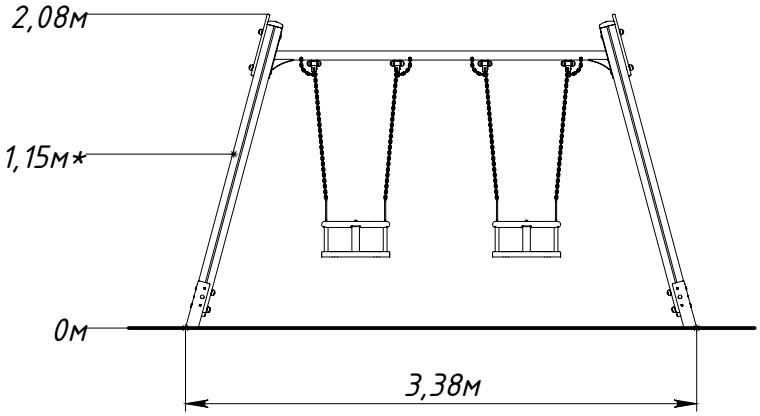
2,08м
1,15м*
0м
3,38м

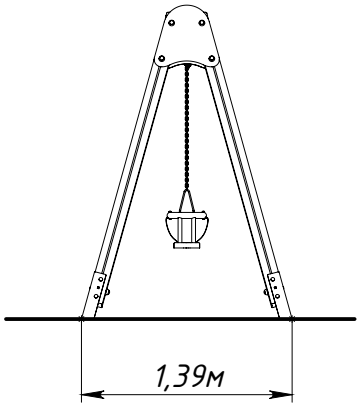
1,39м

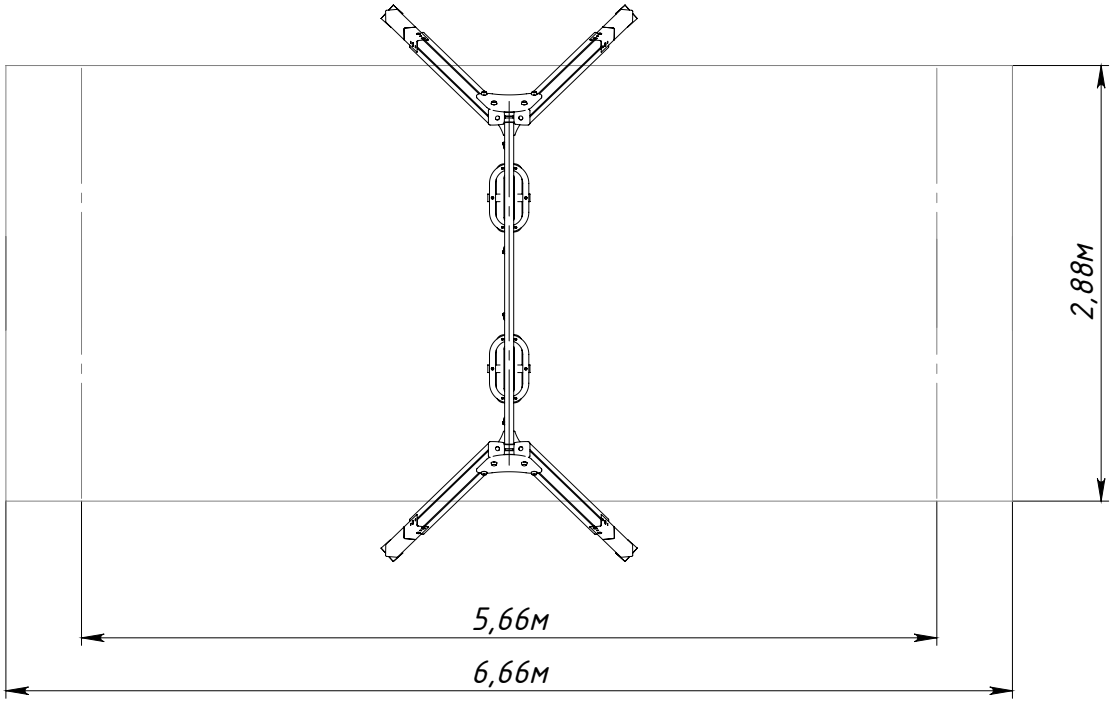
2,88м
5,66м
6,66м