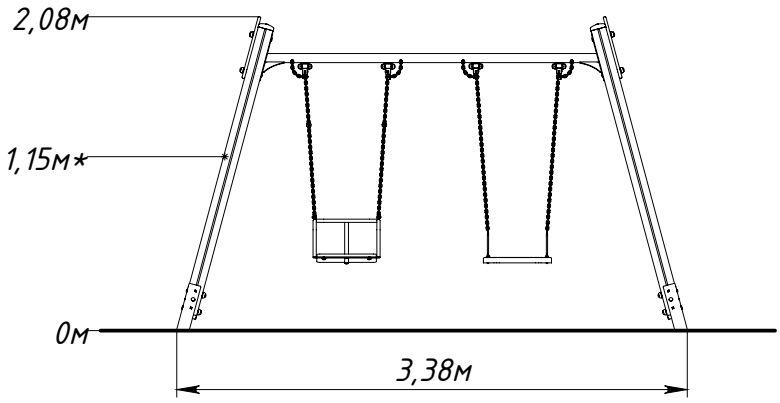
2,08м
1,15м*
0м
3,38м

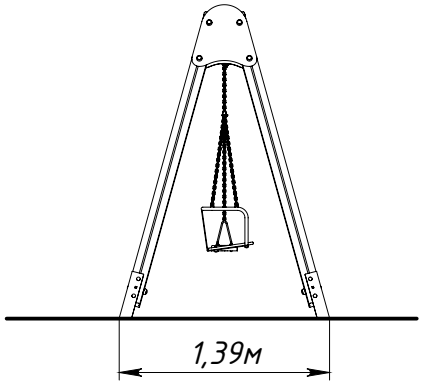
1,39м

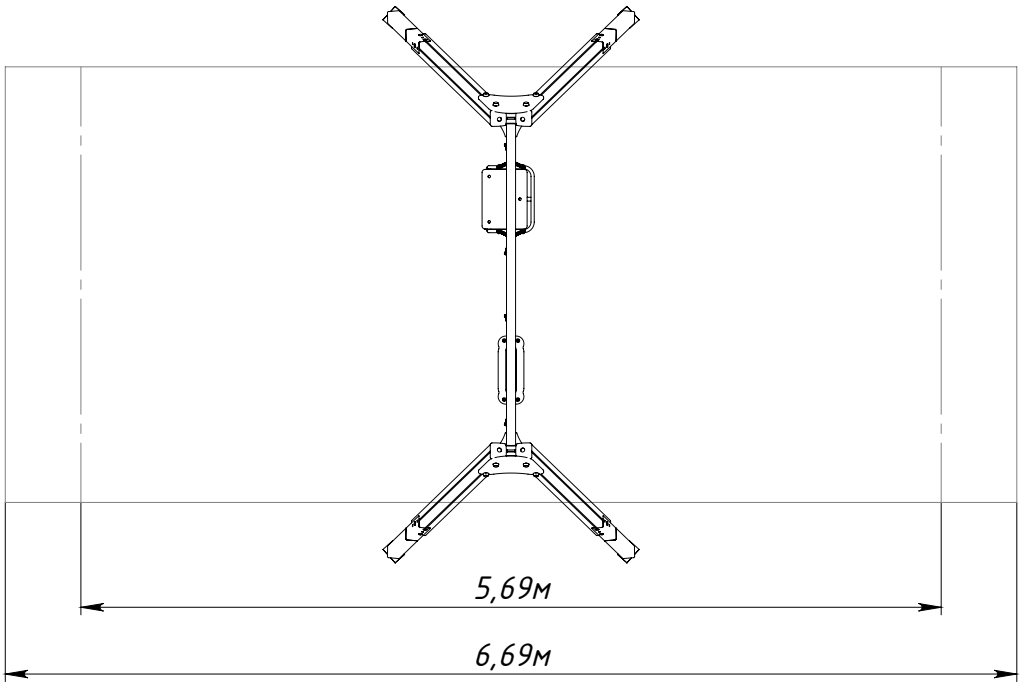
5,69м
6,69м