Основные габаритные размеры
4007.0000.0000

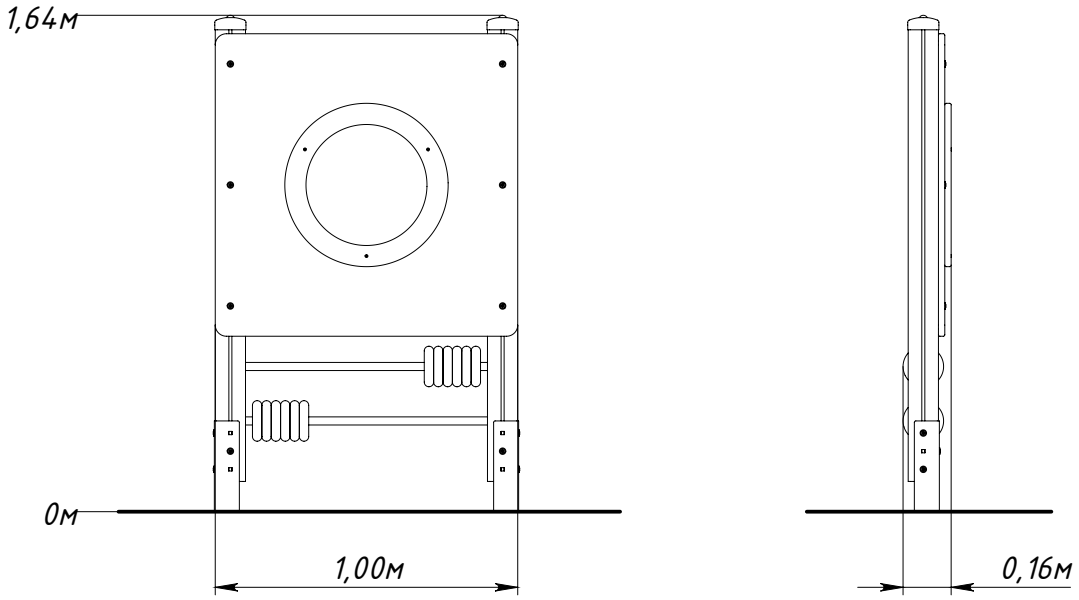

Рисунок 1 — Основные габаритные размеры