Основные габаритные размеры
К1104.0000.0000

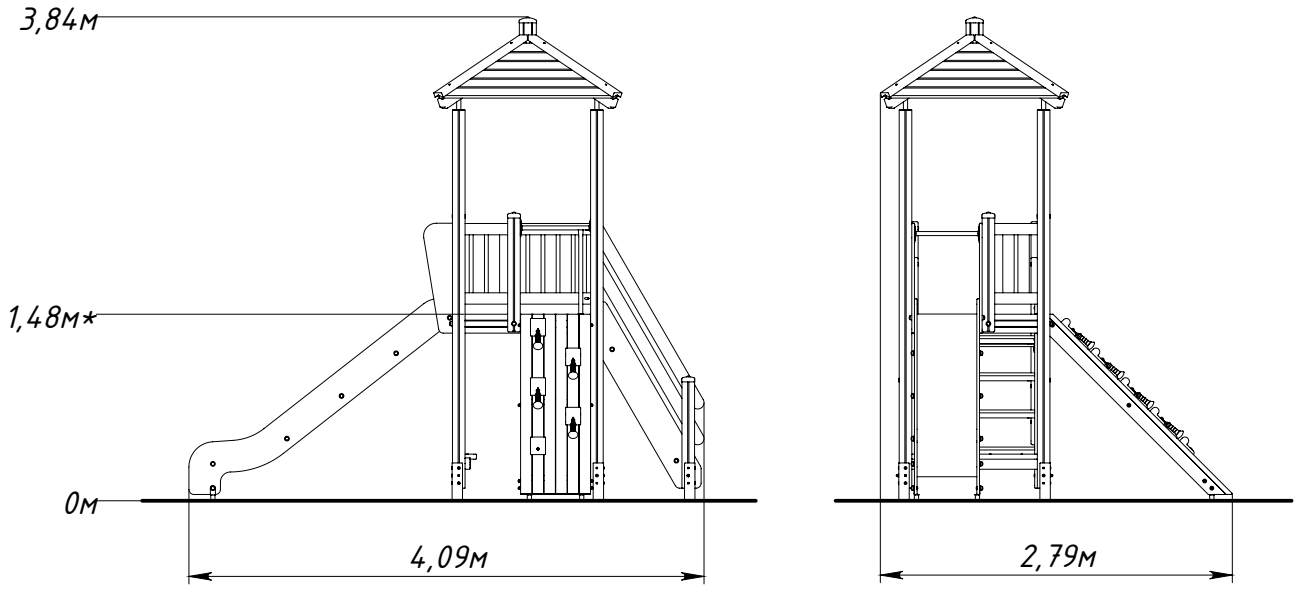

* — *максимальная высота падения 1,48 м*

Рисунок 1 — Основные габаритные размеры

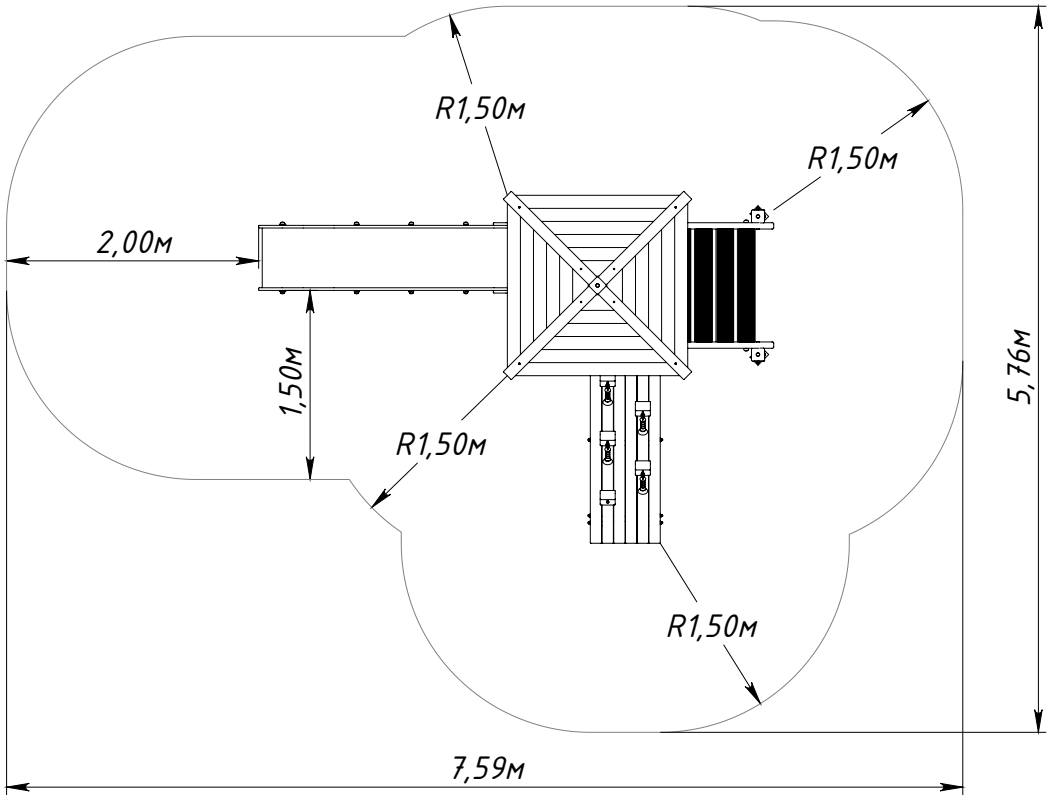

Рисунок 2 — Граница зоны приземления